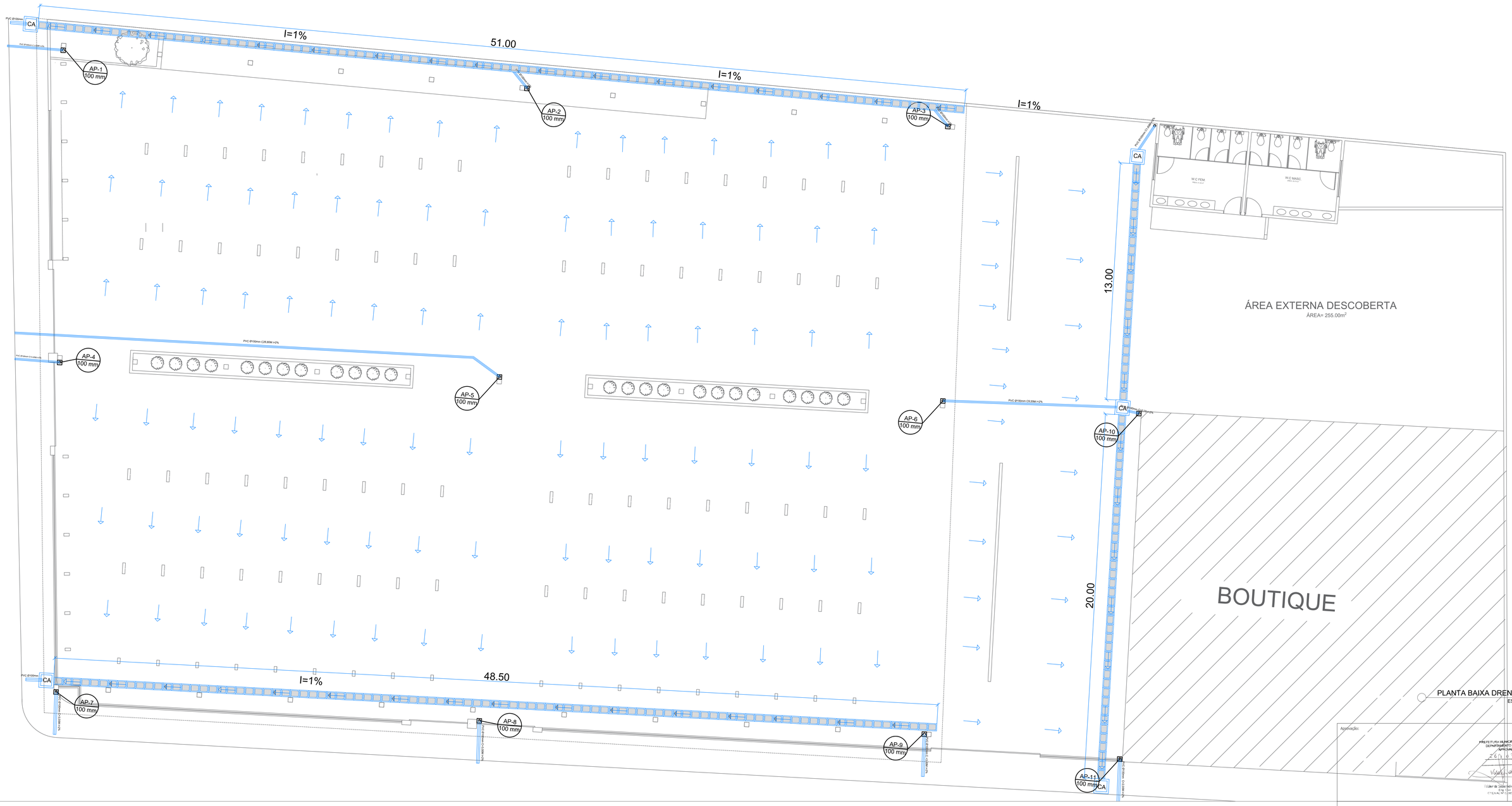

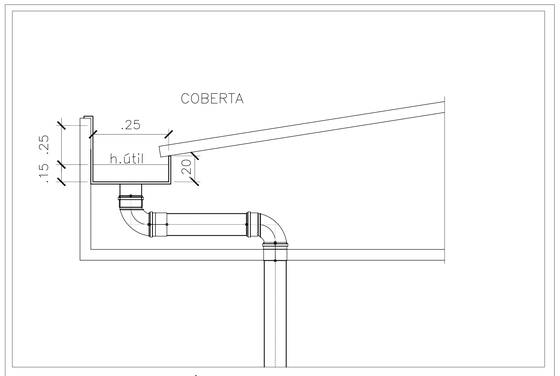

DETALHE CALHA METÁLICA
ESCALA: LIVRE

DETALHE CALHA COM GRELHA

A CALHA TEM FUNÇÃO DE COLETOR PLUVIAL, SENDO ASSIM, AS ÁREAS EM VOLTA DA CAIXA DEVEM PREVER DECLIVIDADE EM DIREÇÃO A ELAS.

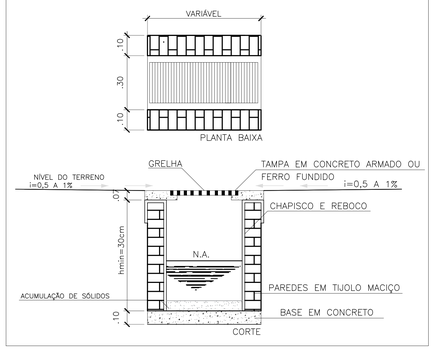

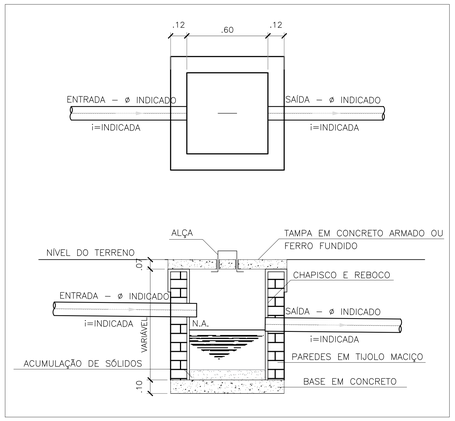

Aprovação:

PREFEITURA MUNICIPAL DE ARAPIRACA
DEPARTAMENTO DE PROJETOS
APROVADO EM
26/07/2021

Valdez de Souza Belinda Junior
Eng. Civil
CTEA/AL Nº 0216036740

PREFEITURA DE ARAPIRACA

PREFEITURA MUNICIPAL DE ARAPIRACA
Secretaria Municipal de Infraestrutura

PROJETO DE DRENAGEM

Título/ Obra: REFORMA E AMPLIAÇÃO DO MERCADO PUBLICO DE ARAPIRACA

Localização: RUA TEODORICO COSTA, CENTRO ARAPIRACA - AL

Proprietário/ Responsável:

Prefeitura Municipal de Arapiraca - CNPJ: 12198693/ 0001-58

Marcus Vinicius Nunes Silva
Engenheiro
CREA/AL Nº 0216086124

MARCUS VINICIUS NUNES SILVA CREA 0216086124

Dados do Projeto:

CT: 1067893-83 /2019

Assunto: PLANTA BAIXA DRENAGEM

Atenção: Conferir as Medidas no Local

Prancha Nº: 01/02

Desenho:	Data:	Escala:
Gráfico - SEMINFRA	MAR/ 2021	Indicada